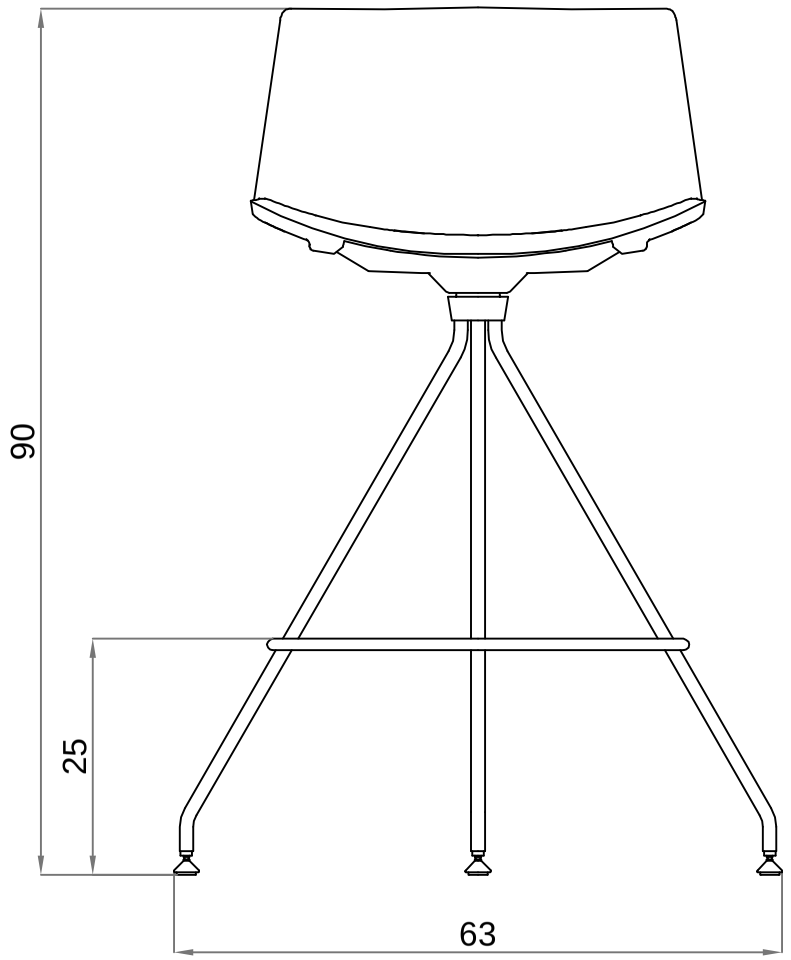

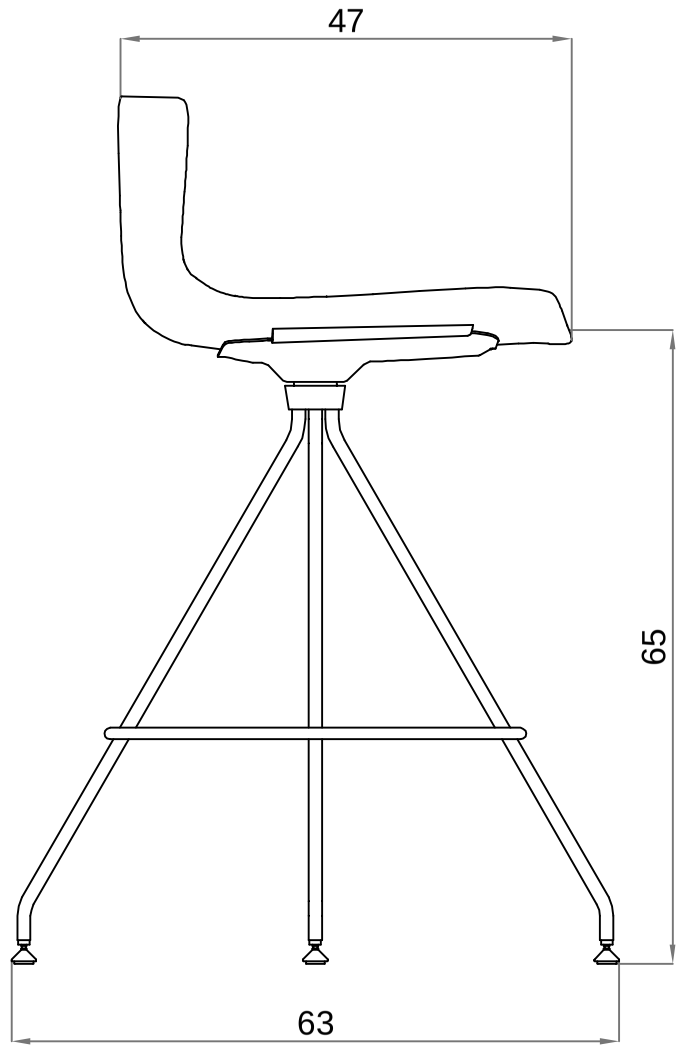

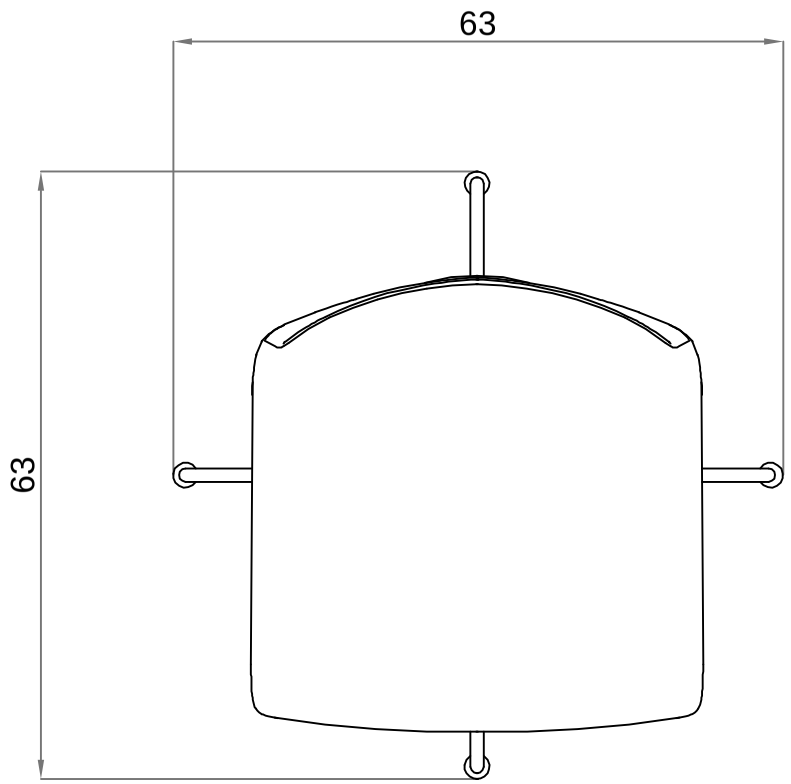

27-08-2013 - DISEGNO PER VISIONE CLIENTE

N° disegno	Catifa 46 art.0492 2D - Catifa 46 bassa legno su sgabello basso girevole	Data emissione:	27-08-2013
Collezione:	Catifa 46	U.M.:	cm.
Descrizione:	Catifa 46 bassa legno su sgabello basso girevole	Scala: 1:8	Formato: A3
		Disegnato:	Berti A.
Materiale:		CTEC:	Scomparin E.
Colore/ finitura:		CQ:	Fogliato P.

( ) - QUOTE TRA PARENTESI INDICATIVE

Questo eleborato è proprietà della Arper SpA e non può essere riprodotto,modificato o diffuso a terzi senza autorizzazione scritta.
This drawing is the exclusive property of the Arper SpA and cannot be reproduced, modified or distributed without written authorization.

Proiezione europea

arper
via Lombardia, 16
31050 Monastier di Treviso
Treviso - ITALY

Tel. +39.0422.7918
Fax +39.0422.791800
e-mail: info@arper.com