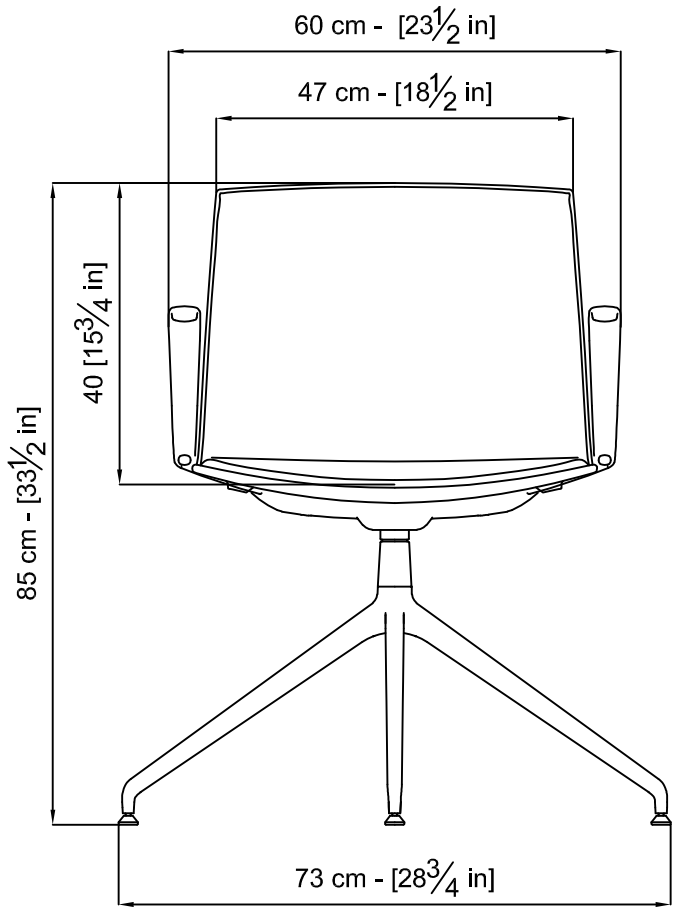

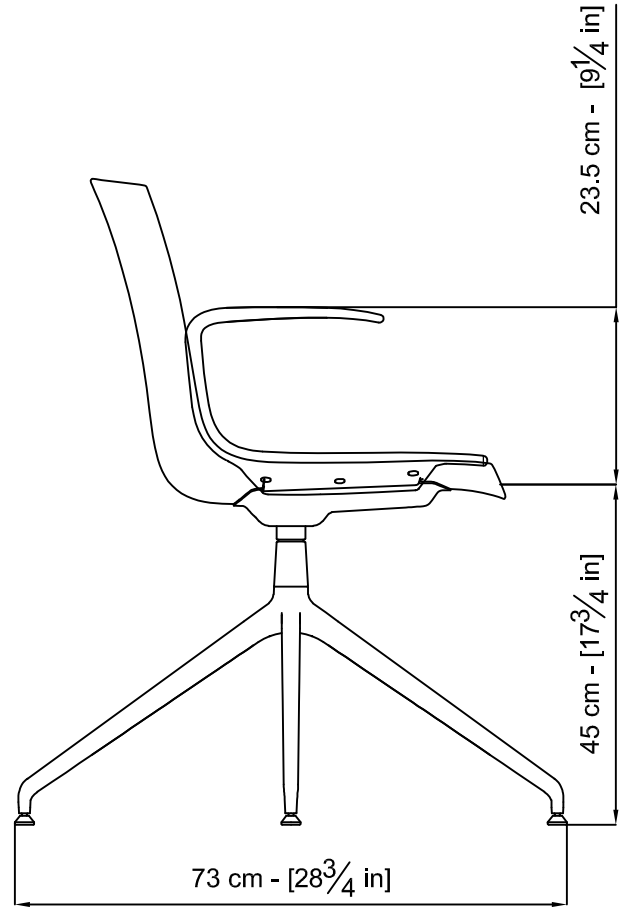

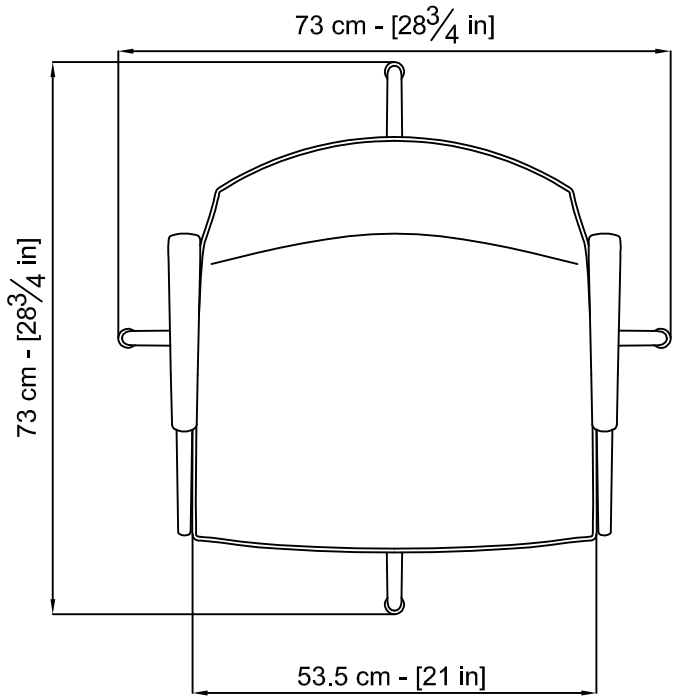

07-09-2017 - DRAWN FOR CUSTOMER'S VIEW

Project No:	Catifa Up Soft - art. 6204 BV	Date of issue:	07-09-2017
Collection:	Catifa Up	U.M.:	cm. - inch.
Description:	Catifa Up trestleswivel upholstery and front cushion with armrests	Scale:	1:10
		Layout:	A3
		Drawn by:	Benetton F.
Material:		TC:	Checchin C.
Color / finish:		QC:	Donaggio M.

European Standards

arper
via Lombardia, 16
31050 Monastier di Treviso
Treviso - ITALY

Tel. +39.0422.7918
Fax +39.0422.791800
e-mail: info@arper.com

Questo elaborato è proprietà della Arper SpA e non può essere riprodotto,modificato o diffuso a terzi senza autorizzazione scritta.
This drawing is exclusive property of Arper SpA and cannot be reproduced, modified or distributed without written authorization.